BÄRO
Retail
Lighting

Ontero XR

Artikelnummer: 20790003

LICHTTECHNIK

LED	COB
Lichtfarbe	840
Leuchtenlichtstrom	2150 lm
Systemleistung	17 W
Leuchtenlichtausbeute	126 lm/W
Reflektor	Flood
Ausstrahlwinkel	44°
Lichtsteuerung	On/Off

LEUCHTE

Drehwinkel	400°
Schwenkwinkel	+/- 85°
Gewicht	0,8 kg
Schutzart . Schutzklasse	IP 20 . I
Leuchtenfarbe	schwarz

OPTIONAL

RAL-Farben, NCS-Farben (Pulverbeschichtung oder Naßlackierung) und Oberflächenlegierungen auf Anfrage (nur Leuchtenkopf und Haltearm), Blendschutzklappe

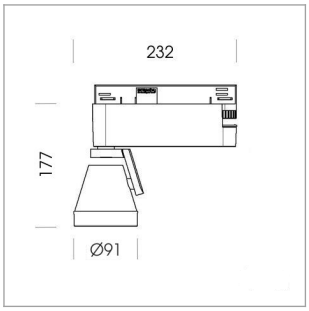

Aufbauleuchte mit LED, Bemessungslebensdauer der LED L80/B10 50000 h (Tambient 25°C), Farbwiedergabeindex CRI > 80, Farborttoleranz 2 SDCM (initial), rotationssymmetrischer Reflektor mit kreisförmigen Lichtbild, Reflektor Reinstaluminium 99,99% in MIRO-Silver®, segmentiert und facettiert, Leuchtenkopf/Haltearm Aluminium-Druckguss, pulverbeschichtet, schwarz, Drehwinkel 400°, Schwenkwinkel +/- 85°, Power-Adapter, On/Off, 220-240 V~ / 50-60 Hz, max. Anzahl Leuchten pro Stromkreis 22 Stk. / B16A
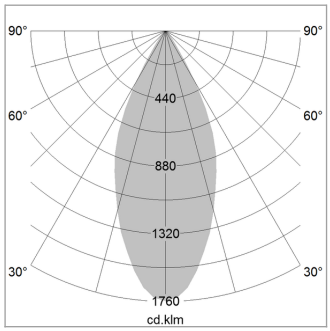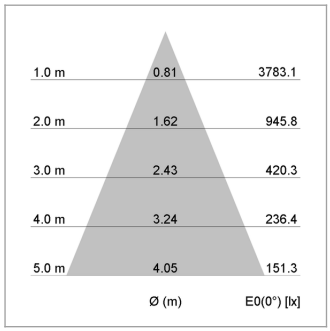
Hinweis: Bei allen Daten handelt es sich um typische Werte. Durch technische Weiterentwicklungen können sich Systemmerkmale im Rahmen der Produktpflege verändern. Irrtümer vorbehalten.