BÄRO
Retail
Lighting

Ontero TX

Artikelnummer: 21370003

LICHTTECHNIK

LED	SMD
Lichtfarbe	840
Leuchtenlichtstrom	11420 lm
Systemleistung	72 W
Leuchtenlichtausbeute	159 lm/W
Reflektor	Doppelt Asymmetrisch Wide
Ausstrahlwinkel	2 x 25°
Lichtsteuerung	On/Off

LEUCHTE

Drehwinkel	330°
Gewicht	3,1 kg
Schutzart . Schutzklasse	IP 20 . I
Leuchtenfarbe	schwarz

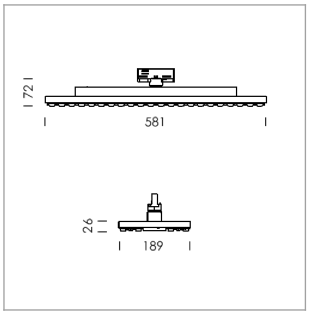

Aufbauleuchte mit LED, Bemessungslebensdauer der LED L90/B50 50000 h (Tambient 25°C), Farbwiedergabeindex CRI > 80, Farborttoleranz 3 SDCM (initial), doppelt asymmetrisches Lichtbild mit leichter horizontaler Aufhellung, Kombination aus asymmetrischen PMMA Linsen und 60° TIR Linsen aus PMMA, Treiber mit einstellbarer Systemleistung, 220-240 V~ / 50-60 Hz, Temperaturschutz, Leistungswahl per DIP-Switch-Schalter, 8 mögliche Stufen: 38 W (6460 lm), 42 W (7200 lm), 47 W (7920 lm), 52 W (8640 lm), 57 W (9350 lm), 62W (8950 lm), 67 W (10740 lm), 72 W (11420 lm), Leistung voreingestellt auf 57 W, Drehwinkel 330°, On/Off, DIP-Switch, Leuchtengehäuse Stahlblech, pulverbeschichtet, schwarz, Multiadapter, max. Anzahl Leuchten pro Stromkreis 16 Stk. / B16A

Bemessungslebensdauer der LED L90/B50 > 50000 h

inklusive Treibereinheit: 220-240 V~ / 50-60 Hz, max. Anzahl Leuchten pro Stromkreis 15 Stk. / B16A, DIP-Switch 38W-72W, (Voreinstellung 53W), Temperaturschutz
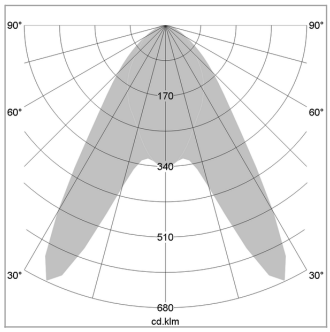
Hinweis: Bei allen Daten handelt es sich um typische Werte. Durch technische Weiterentwicklungen können sich Systemmerkmale im Rahmen der Produktpflege verändern. Irrtümer vorbehalten.