BÄRO
Retail
Lighting

Intara TX

Artikelnummer: 50800002

LICHTTECHNIK

LED	SMD
Lichtfarbe	835
Leuchtenlichtstrom	10870 lm
Systemleistung	72 W
Leuchtenlichtausbeute	151 lm/W
Reflektor	Doppelt Asymmetrisch Wide
Ausstrahlwinkel	2 x 25°
Lichtsteuerung	On/Off

LEUCHTE

Gewicht	3,2 kg
Schutzart . Schutzklasse	IP 20 . I
Leuchtenfarbe	schwarz

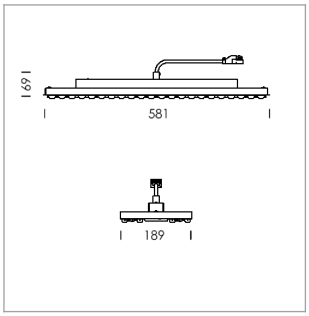

Einlegeleuchte mit LED, Bemessungslebensdauer der LED L90/B50 50000 h (Tambient 25°C), Farbwiedergabeindex CRI > 80, Farborttoleranz 3 SDCM (initial), doppelt asymmetrisches Lichtbild mit leichter horizontaler Aufhellung, Kombination aus asymmetrischen PMMA Linsen und 60° TIR Linsen aus PMMA, Treiber mit einstellbarer Systemleistung, 220-240 V~ / 50-60 Hz, Temperaturschutz, Leistungswahl per DIP-Switch-Schalter, 8 mögliche Stufen: 38 W (6140 lm), 42 W (6850 lm), 47 W (7540 lm), 52 W (8220 lm), 57 W (8900 lm), 62W (9560 lm), 67 W (10220 lm), 72 W (10870 lm), Leistung voreingestellt auf 57 W, Leuchtengehäuse Stahlblech, pulverbeschichtet, schwarz, Multiadapter, On/Off, DIP-Switch, max. Anzahl Leuchten pro Stromkreis 16 Stk. / B16A

Befestigungsset für Moduldecke mit sichtbaren Tragprofilen:
5080Z600 B-Set für Deckensystem 600, weiß
5080Z625 B-Set für Deckensystem 625, weiß

Kaschierwinkel für Moduldecke:
5080C600 für Deckensystem 600, weiß
5080C625 für Deckensystem 625, weiß

Durchgangsverdrahtung
765Y4000 Y-Weiche mit Stecker/Buchse-3 polig, GST 18/3, L= 4000 mm

inklusive Treibereinheit: 220-240 V~ / 50-60 Hz, max. Anzahl Leuchten pro Stromkreis 15 Stk. / B16A
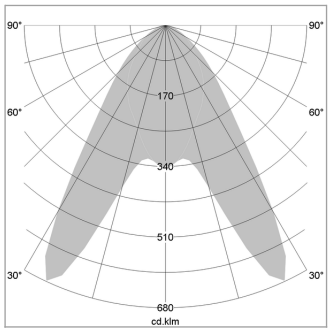
Hinweis: Bei allen Daten handelt es sich um typische Werte. Durch technische Weiterentwicklungen können sich Systemmerkmale im Rahmen der Produktpflege verändern. Irrtümer vorbehalten.